ネットワーク構成

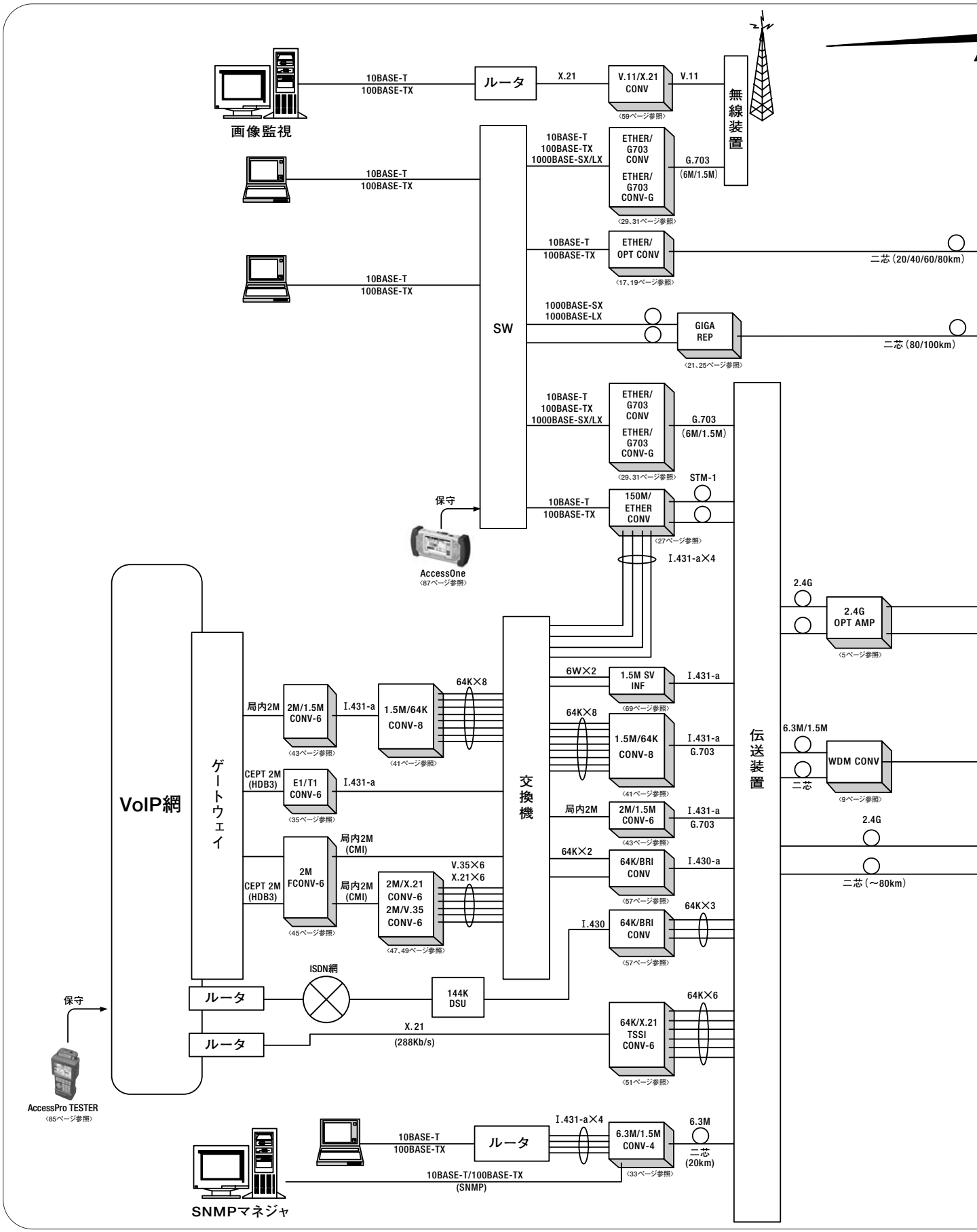
画像監視
10BASE-T
100BASE-TX
ルータ
X.21
V.11/X.21
CONV
〈59ページ参照〉
V.11
無線装置
SW
10BASE-T
100BASE-TX
1000BASE-SX/LX
ETHER/
G703
CONV
ETHER/
G703
CONV-G
〈29、31ページ参照〉
G.703
(6M/1.5M)
ETHER/
OPT CONV
〈17、19ページ参照〉
二芯（20/40/60/80km）
1000BASE-SX
1000BASE-LX
GIGA
REP
〈21、25ページ参照〉
二芯（80/100km）
150M/
ETHER
CONV
〈27ページ参照〉
STM-1
I.431-a×4
保守
AccessOne
〈87ページ参照〉
VoIP網
ゲートウェイ
局内2M
2M/1.5M
CONV-6
〈43ページ参照〉
I.431-a
1.5M/64K
CONV-8
〈41ページ参照〉
64K×8
CEPT 2M
(HDB3)
E1/T1
CONV-6
〈35ページ参照〉
2M
FCONV-6
〈45ページ参照〉
局内2M
(CMI)
2M/X.21
CONV-6
2M/V.35
CONV-6
〈47、49ページ参照〉
V.35×6
X.21×6
交換機
6W×2
1.5M SV
INF
〈69ページ参照〉
G.703
64K×2
64K/BRI
CONV
〈57ページ参照〉
I.430-a
I.430
64K×3
伝送装置
2.4G
2.4G
OPT AMP
〈5ページ参照〉
6.3M/1.5M
WDM CONV
〈9ページ参照〉
二芯
二芯（～80km）
ISDN網
144K
DSU
64K×6
64K/X.21
TSSI
CONV-6
〈51ページ参照〉
X.21
(288Kb/s)
AccessPro TESTER
〈85ページ参照〉
6.3M/1.5M
CONV-4
〈33ページ参照〉
6.3M
二芯
(20km)
10BASE-T/100BASE-TX
(SNMP)
SNMPマネジャ

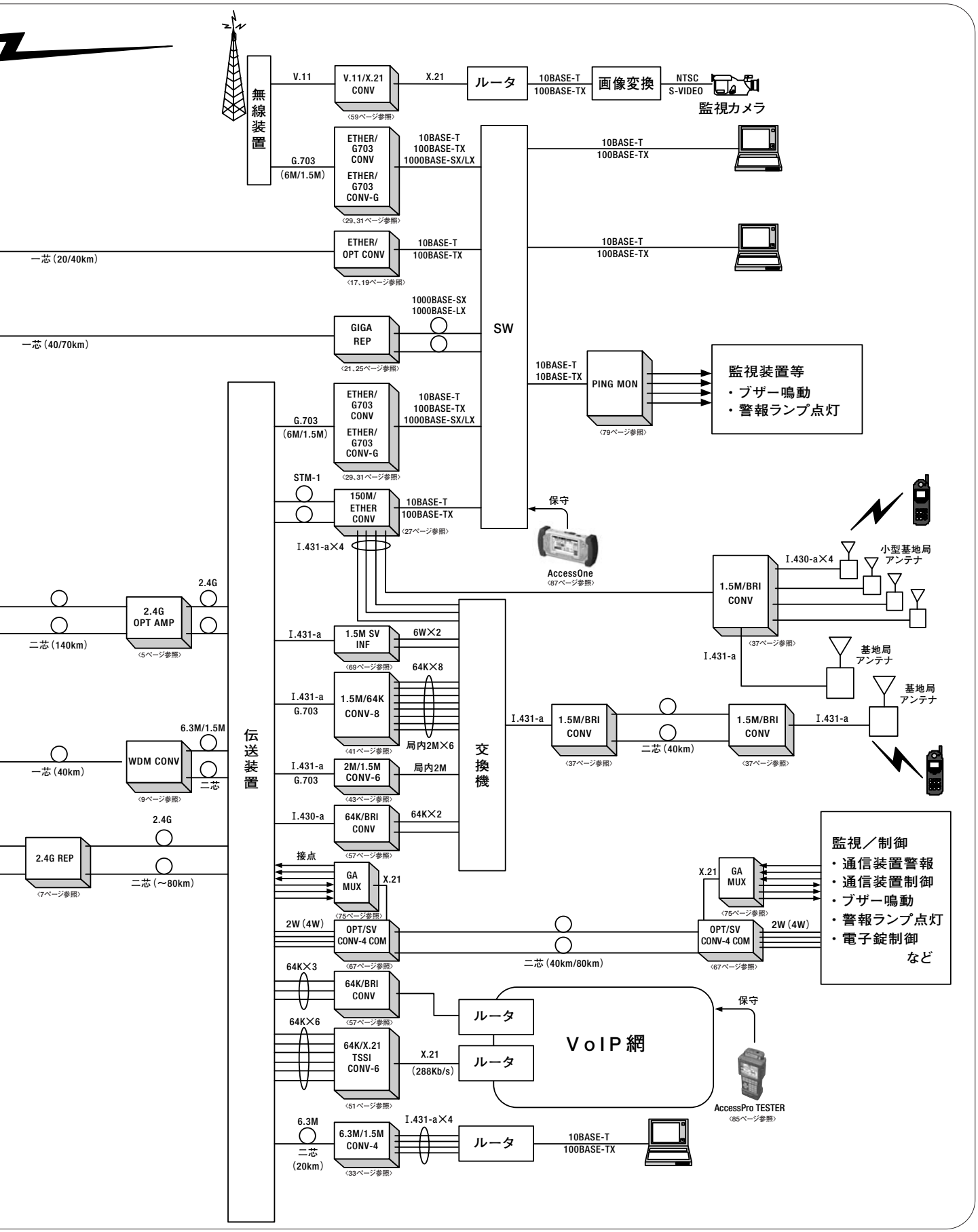
無線装置
V.11
V.11/X.21 CONV
〈59ページ参照〉
X.21
ルータ
10BASE-T
100BASE-TX
画像変換
NTSC
S-VIDEO
監視カメラ
G.703
(6M/1.5M)
ETHER/ G703 CONV
ETHER/ G703 CONV-G
〈29、31ページ参照〉
10BASE-T
100BASE-TX
1000BASE-SX/LX
SW
一芯(20/40km)
ETHER/ OPT CONV
〈17、19ページ参照〉
1000BASE-SX
1000BASE-LX
一芯(40/70km)
GIGA REP
〈21、25ページ参照〉
PING MON
〈79ページ参照〉
監視装置等
・ブザー鳴動
・警報ランプ点灯
STM-1
150M/ ETHER CONV
〈27ページ参照〉
保守
AccessOne
〈87ページ参照〉
I.431-a×4
2.4G
2.4G OPT AMP
〈5ページ参照〉
二芯(140km)
I.431-a
1.5M SV INF
〈69ページ参照〉
6W×2
64K×8
1.5M/64K CONV-8
〈41ページ参照〉
局内2M×6
I.431-a
G.703
6.3M/1.5M
WDM CONV
〈9ページ参照〉
一芯(40km)
二芯
2M/1.5M CONV-6
〈43ページ参照〉
局内2M
I.430-a
64K/BRI CONV
〈57ページ参照〉
64K×2
伝送装置
交換機
I.430-a×4
小型基地局アンテナ
1.5M/BRI CONV
〈37ページ参照〉
基地局アンテナ
I.431-a
二芯(40km)
2.4G
2.4G REP
〈7ページ参照〉
二芯(～80km)
接点
GA MUX
〈75ページ参照〉
X.21
2W(4W)
OPT/SV CONV-4 COM
〈67ページ参照〉
二芯(40km/80km)
監視／制御
・通信装置警報
・通信装置制御
・ブザー鳴動
・警報ランプ点灯
・電子錠制御
など
64K×3
64K×6
64K/X.21 TSSI CONV-6
〈51ページ参照〉
(288Kb/s)
ルータ
VoIP網
AccessPro TESTER
〈85ページ参照〉
6.3M
二芯
(20km)
6.3M/1.5M CONV-4
〈33ページ参照〉